Micromètre d'extérieur avec isolant

Série 102

- Système révolutionnaire à cliquet, tambour et avance rapide combinés.

102-701

102-702

Métrique

Réf.	Capacité [mm]	Lecture	Précision [µm]	Poids [g]	
102-701	0-25	0,01 mm	±2	180	
102-707	0-25	0,001 mm	±2	180	
102-702	25-50	0,01 mm	±2	270	
102-708	25-50	0,001 mm	±2	270	

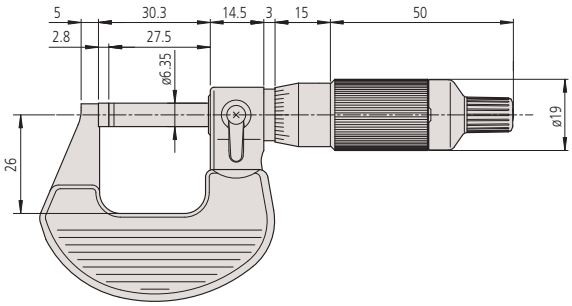

0-25 mm

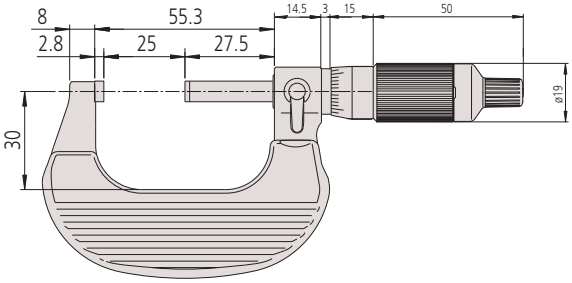

25-50 mm

Capuchons de couleur (accessoires en option)

Caractéristiques techniques

Précision	Voir tableau des références
Graduations	Tambour et fourreau gradués chromés mats ø 19 mm
Planéité	0,6 µm
Surface de mesure	En carbure, rectifiée, finement rodée
Broche de mesure	1 tour de tambour égal à 0,5 mm avec dispositif de blocage
Force de mesure	5-10 N
Parallélisme	2 µm
Livré	Livré en coffret, isolant, clé, étalon de réglage (à partir de 25 mm), avec certificat de contrôle

Accessoires en option

Réf.	Description	
04GAA899	Capuchon noir	
04GAA900	Capuchon rouge	
04GAA901	Capuchon jaune	
04GAA902	Capuchon vert	
04GAA903	Capuchon bleu	

Accessoires de rechange

Réf.	Description	
04AAB208	Capuchon gris	

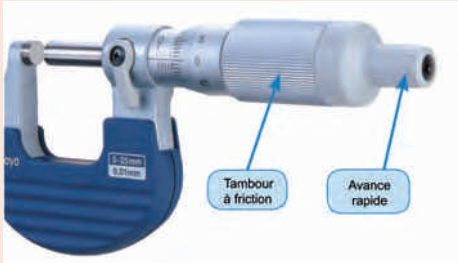

N°Direct 0802 00 00 33

A2B-Lab
Rue Ibnou Katir - Résidence El Beida, Imm. B, Apt. 22 20380 Casablanca - Maroc
Tél: +212 (0)5 22 98 66 19 Email: contact@a2b-lab.ma Web: www.a2b-lab.ma